平成14年度茨城県南地区ソフトテニス夏季大会

2002.8.17 石岡市運動公園柏原テニス場

【男子個人の部】

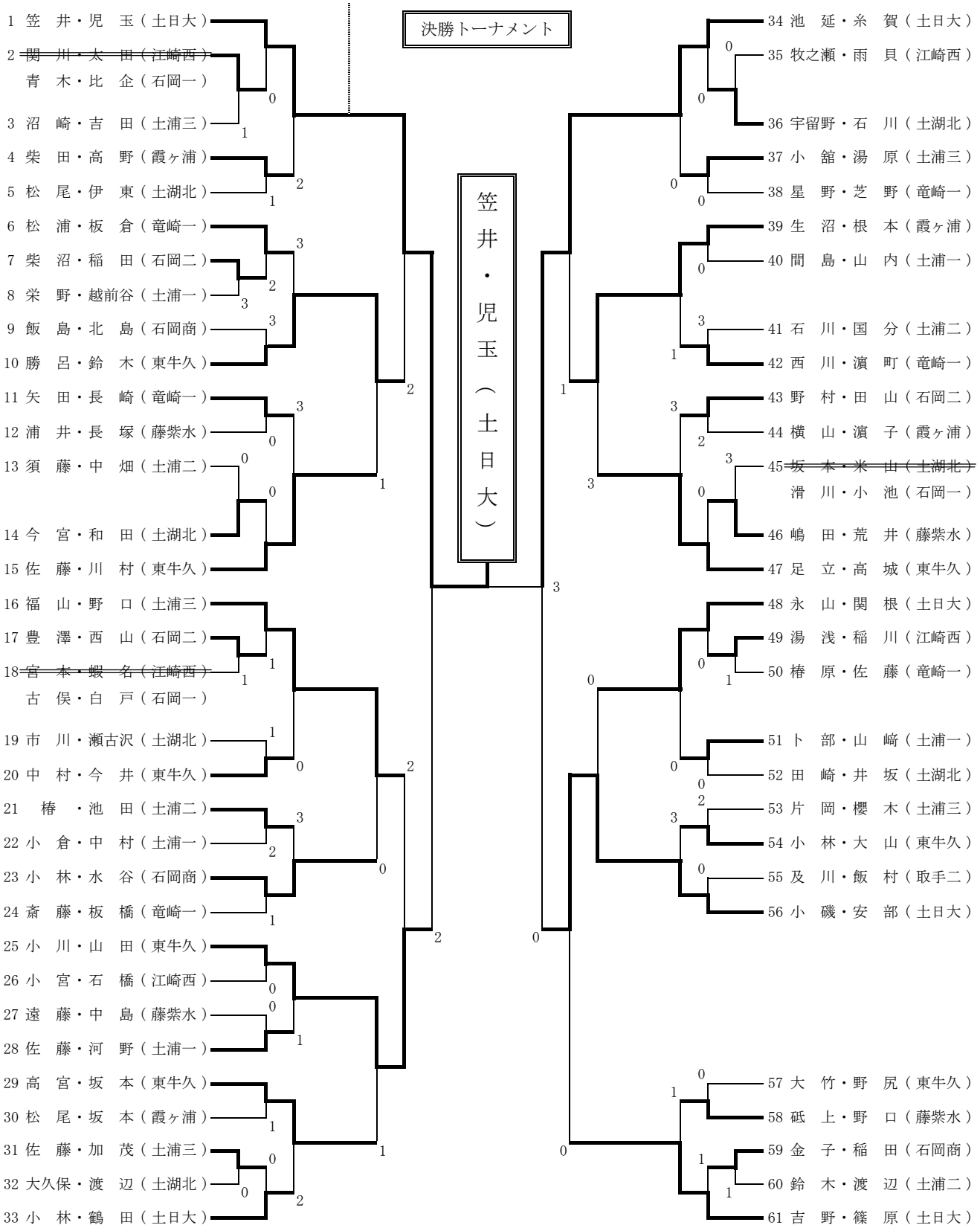

平成14年度茨城県南地区ソフトテニス夏季大会

2002.8.17 石岡市運動公園柏原テニス場
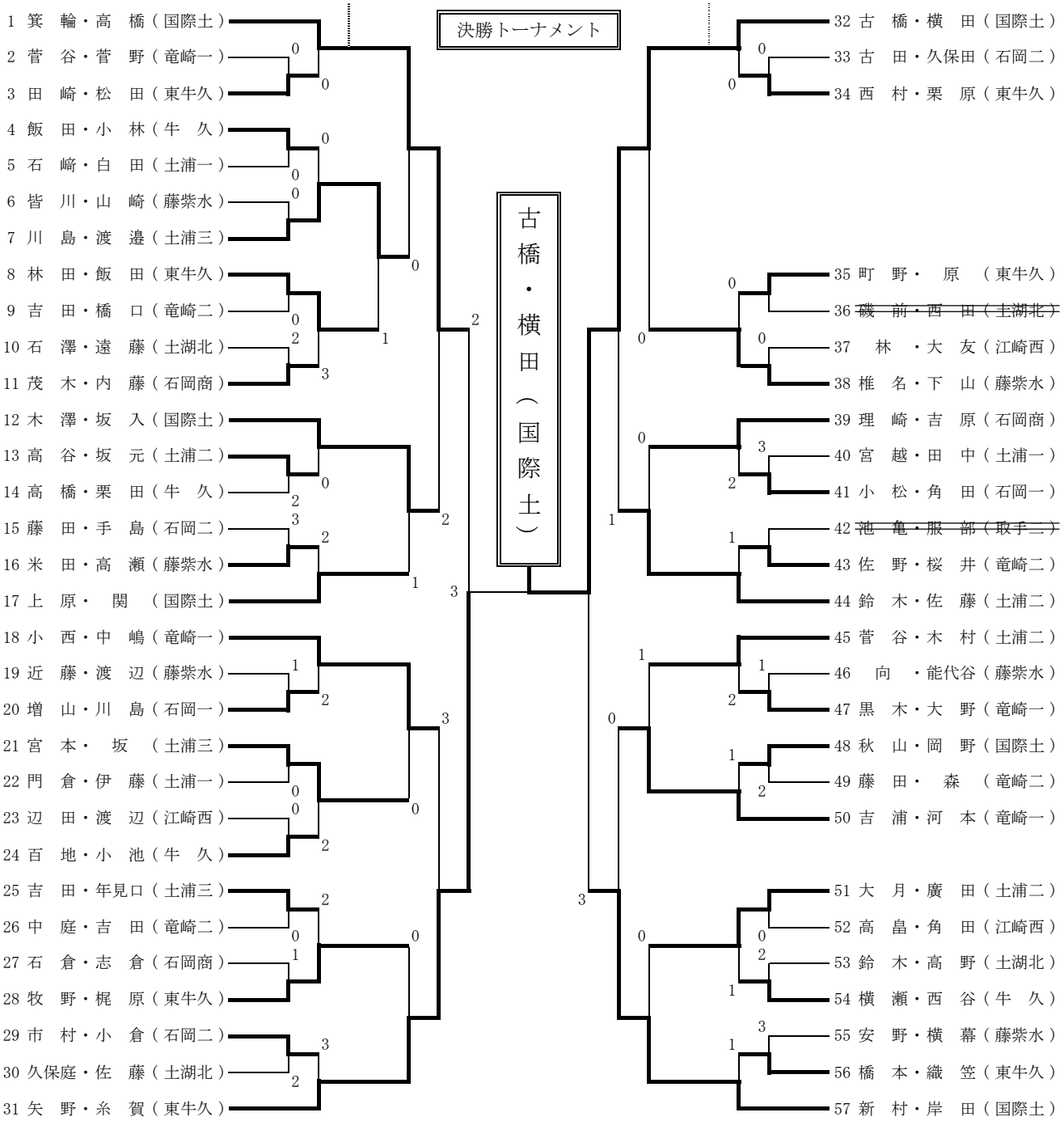
【女子個人の部】