平成１７年度全国高校ソフトテニス大会県南地区予選会

【男子個人の部】

2005.5.21 石岡市運動公園柏原テニス場

【推　薦】　松　本・鈴　木（土浦第三）　加　藤・山　口（東洋牛久）　坂　本・飯　島（国際土浦）　永　野・林　田（国際土浦）
伊　藤・糸　賀（竜ヶ崎一）

決勝トーナメント

1 並　木・古　澤（龍崎一）
~~2 松　原・川　崎（取手二）~~
3 中　山・岡　野（土浦二）
4 宮　本・小田嶋（土浦一）
5 石　川・稲　田（石岡商）
6 小　林・遠　藤（土湖北）
7 黒　田・伊　澤（土浦三）
8 市　村・松　下（土浦二）
9 佐　藤・永　田（石岡商）
10 金　澤・篠　木（藤紫水）
11 安　永・佐　藤（土浦一）
12 湯　原・吉　川（土湖北）
13 林　・細　川（取手二）
14 小　柴・増　岡（国際土）
15 横　山・光　石（土浦三）
16 秋　本・東海林（土浦三）
17 幸　田・小　池（龍崎一）
18 佐　藤・鈴　木（石岡二）
19 横　田・中　山（土湖北）
20 飯　塚・鈴　木（石岡一）
21 平井明・石　塚（土浦一）
22 松　村・上　田（藤紫水）
23 島　田・糸　賀（東牛久）
24 酒　井・斉　藤（土浦二）
25 小野瀬・三　井（土浦一）
26 高野拓・杉　山（土日大）
27 高　野・間根山（東牛久）
28 染　谷・福　岡（国際土）
29 柘　植・井　川（石岡一）
30 稲　田・千　葉（土湖北）
31 瑠璃垣・中　村（土浦一）
32 池　田・松　川（土湖北）
33 皆　川・市　毛（龍崎一）
34 辻　・大　塚（土浦二）
35 弓　座・大　枝（石岡商）
36 今　井・荒　井（取手二）
37 箱　田・改　田（石岡一）
38 大　竹・小　林（国際土）
39 若　生・青　山（土浦一）
40 竹　村・唯　根（土浦二）
41 川　又・菊　地（石岡二）
42 山　口・天賀谷（石岡商）
43 岡　部・中　村（藤紫水）
44 須　田・原　口（龍崎一）
~~45 飯　泉・高　尾（取手二）~~
46 松野下・嶋　貫（東牛久）
47 青　砥・猪　瀬（土日大）
48 石　川・山　田（取手二）
49 市　村・志　釜（石岡一）
50 三　輪・横　瀬（藤紫水）
51 倉　持・富　田（土湖北）
52 伊　藤・木　村（土浦二）
53 北　嶋・中　谷（土浦一）

54 根　本・大久保（東牛久）
55 高野俊・高野哲（土浦一）
56 杉　本・我　妻（土日大）
57 小　泉・綿　引（石岡一）
58 小　池・田　村（牛　久）
59 根　本・加　藤（取手二）
60 若　林・真　木（龍崎一）
61 平　塚・渡　辺（東牛久）
62 有　村・前　原（土浦二）
63 中　村・岡　田（土湖北）
64 野　澤・浦　川（石岡一）
65 小　薬・渡　部（石岡二）
66 阿　保・椎　名（藤紫水）
67 金　子・太田良（土浦一）
68 猪　股・高野祐（土日大）
69 大　溝・豊　田（国際土）
70 宮　本・瀬　尾（土浦三）
71 渡　辺・大　越（取手二）
72 岡　田・笹　沼（石岡商）
73 中　島・高　橋（東牛久）
74 管　野・野　中（龍崎一）
75 平井悠・中　根（土浦一）
76 阿　井・本　間（藤紫水）
77 中　川・村　山（土湖北）
78 矢　吹・垣　沼（霞ヶ浦）
79 藤　澤・長　澤（土浦一）
80 高　嶋・宮　田（東牛久）
81 池　田・木間塚（土浦三）
82 太　田・宮　崎（土日大）
83 加　固・渡　邉（土浦二）
84 中　村・長谷部（土浦三）
85 久保寺・湯　原（霞ヶ浦）
86 水　内・滝　川（石岡一）
87 高　谷・熊　谷（土湖北）
88 丸　山・飯　島（取手二）
89 花　谷・吉　田（土浦一）
90 中　山・須　藤（土日大）
91 坂　本・八　巻（東牛久）
92 蜂　屋・小野寺（石岡一）
93 土　屋・山　田（藤紫水）
94 多田隈・萩　原（土浦二）
95 宮　崎・相　沢（土湖北）
96 小　野・松　信（土浦一）
97 倉　持・松　崎（霞ヶ浦）
98 吉　野・小松崎（石岡商）
99 片　山・大河内（土浦三）
100 蛯　原・福　島（藤紫水）
101 竹　下・桜　井（土日大）
102 佐　藤・小　沼（東牛久）
103 山　内・小　吹（石岡一）
104 金　澤・桜　井（龍崎一）
105 広　戸・飯　島（土湖北）
106 佐　竹・浅　野（土浦一）

優　勝
島田　泰輔・糸賀　達也組（東洋牛久）

３位決定戦
北嶋・中谷組（土浦一）　4　3　佐竹・浅野組（土浦一）

平成17年度全国高校ソフトテニス大会茨城県南地区予選

【女子個人の部】

2005.5.20 石岡市運動公園柏原テニス場
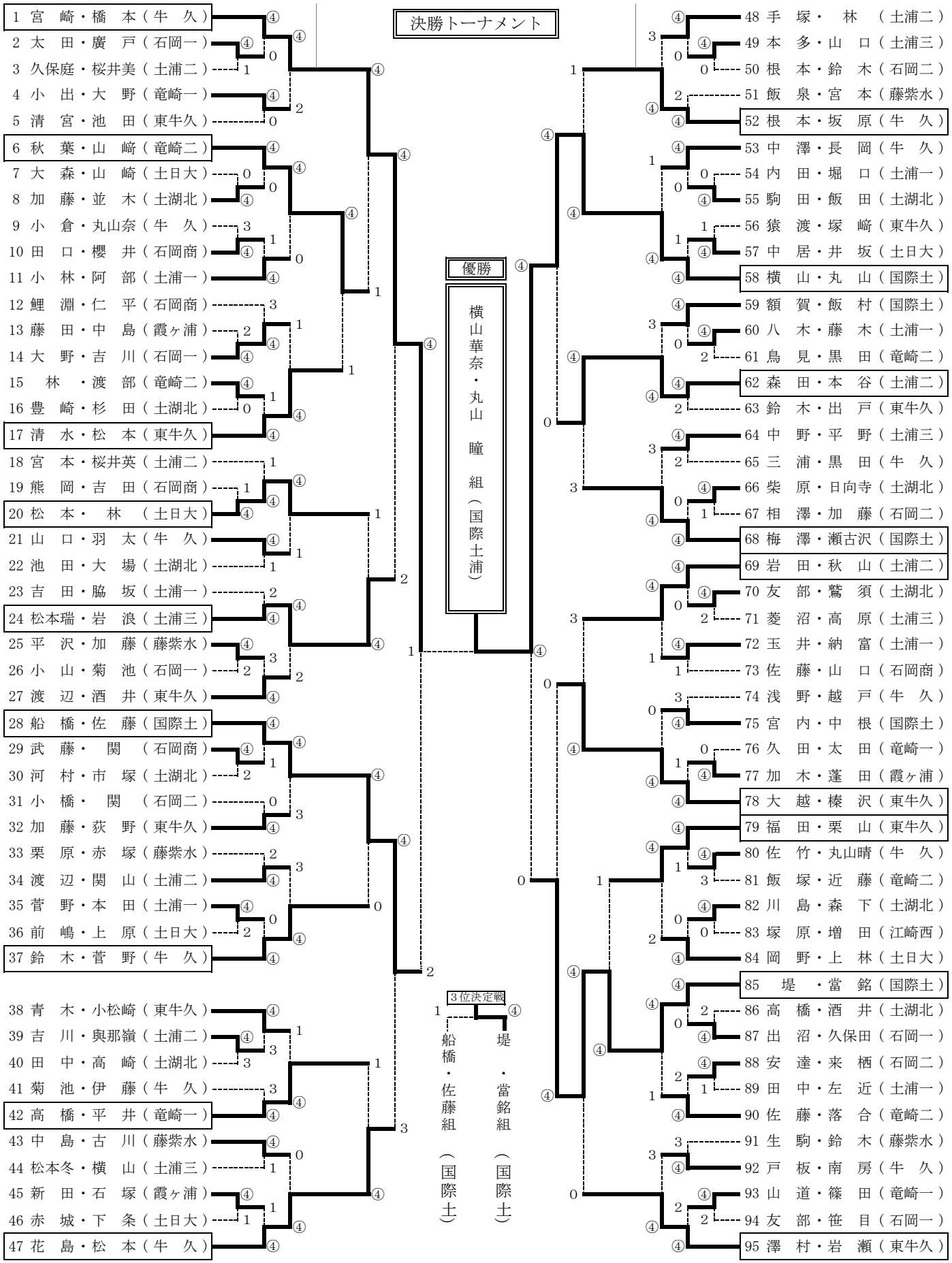
【推　薦】　寺　田・皆　川（東洋牛久）　椎　名・石　井（東洋牛久）　栗　原・兼　平（国際土浦）　大　高・芝　田（国際土浦）
長　橋・小　林（竜ヶ崎一）　大　野・箕　輪（国際土浦）