平成22年度 県南地区高等学校ソフトテニス夏季選手権大会

平成22年8月24日
石岡市運動公園柏原テニスコート

男　子　個　人

優勝
松金智志・有賀健人組（土浦三高）

1 折　原・嶋　田（東牛久）
2 天　神・久　野（石岡商）
3 佐子川・野　口（竜崎一）
4 細　貝・池　田（藤紫水）
5 市　川・大　原（霞ヶ浦）
6 熊　谷・小　倉（土浦三）
7 杉　山・岡　嵜（土日大）
8 佐　藤・末　吉（牛　久）
9 吉　田・下　村（藤紫水）
10 山　下・太　田（土湖北）
11 寺　田・高　橋（石岡一）
12 野　村・蛯　原（藤紫水）
13 山　口・石　島（竜崎二）
14 中　村・阿　部（土日大）
15 三　上・山　本（石岡一）
16 島　田・牛　嶋（土湖北）
17 永　澤・大　北（竜崎一）
18 小松崎・井　坂（土浦二）
19 布　川・大　橋（土浦一）
20 萩　原・太　田（藤紫水）
21 佐　藤・工　藤（土浦三）
22 石　川・川　村（竜崎一）
23 関　・山　田（土湖北）
24 吉　田・岩　田（牛　久）
25 西　岡・石　塚（土浦二）
26 原　・佐藤雄（東牛久）
27 小薗江・唐　沢（藤紫水）
28 飛　田・城　戸（石岡一）
29 植　芝・谷　川（土浦一）
30 高　木・平　山（土日大）
31 奥　田・中　島（土浦三）
32 藤　原・関　根（藤紫水）
33 高　田・中　山（土浦二）
34 三　浦・森　田（竜崎一）
35 菅　谷・　関　（石岡一）
36 安　田・塚　原（土浦三）
37 塩　見・長　江（土浦一）
38 根　本・廣　田（東牛久）
39 工　藤・　李　（土日大）
40 河　野・河　田（土湖北）
41 大　竹・赤　谷（霞ヶ浦）
42 松　金・有　賀（土浦三）
43 関　・窪　田（石岡商）
44 戸井田・嶋　野（東牛久）
45 石　井・小　高（土湖北）
46 椎　名・飯　野（藤紫水）
47 塚　本・市　村（石岡一）
48 植　田・海老原（竜崎一）
49 椎　名・梅　野（牛　久）
50 齋　藤・栃　本（藤紫水）
51 柚　木・　田　（土浦一）
52 後　藤・大　庭（藤紫水）
53 吉　藤・西　村（土浦二）
54 廣　瀬・羽　生（石岡二）
55 冨　田・宮　崎（石岡一）
56 菊　田・横　田（土浦三）
57 穴　井・合　田（竜崎一）
58 櫻　井・宮　田（藤紫水）
59 塩　田・柳　瀬（土湖北）
60 桐　野・芳　賀（土日大）
61 荒　井・田　中（土浦二）
62 大　越・大久保（竜崎一）
63 須　藤・鹿児山（土浦二）
64 鈴　木・小　泉（土浦一）
65 額　田・石　川（土湖北）
66 大久保・宮　本（藤紫水）
67 笹　本・中　道（霞ヶ浦）
68 村　松・中　川（土日大）
69 小　形・菅　原（取手二）
70 高　田・内　田（牛　久）
71 田　畑・山　口（国　際）
72 吉　田・石　井（土浦三）
73 堀　川・佐　藤（石岡一）
74 古　川・安　永（土浦一）
75 海老原・山　岸（取手二）
76 森　野・白　倉（竜崎一）
77 高　橋・安　田（藤紫水）
78 酒　井・三　浦（土湖北）
79 辰　澤・新　宮（牛　久）
80 三　輪・砂　川（土日大）
81 崎　尾・田　辺（石岡商）
82 倉　持・佐藤孝（東牛久）

3位決定戦

(41)　(82)

平成22年度 県南地区高等学校ソフトテニス夏季選手権大会

平成22年8月24日
石岡市運動公園柏原テニスコート

女　子　個　人
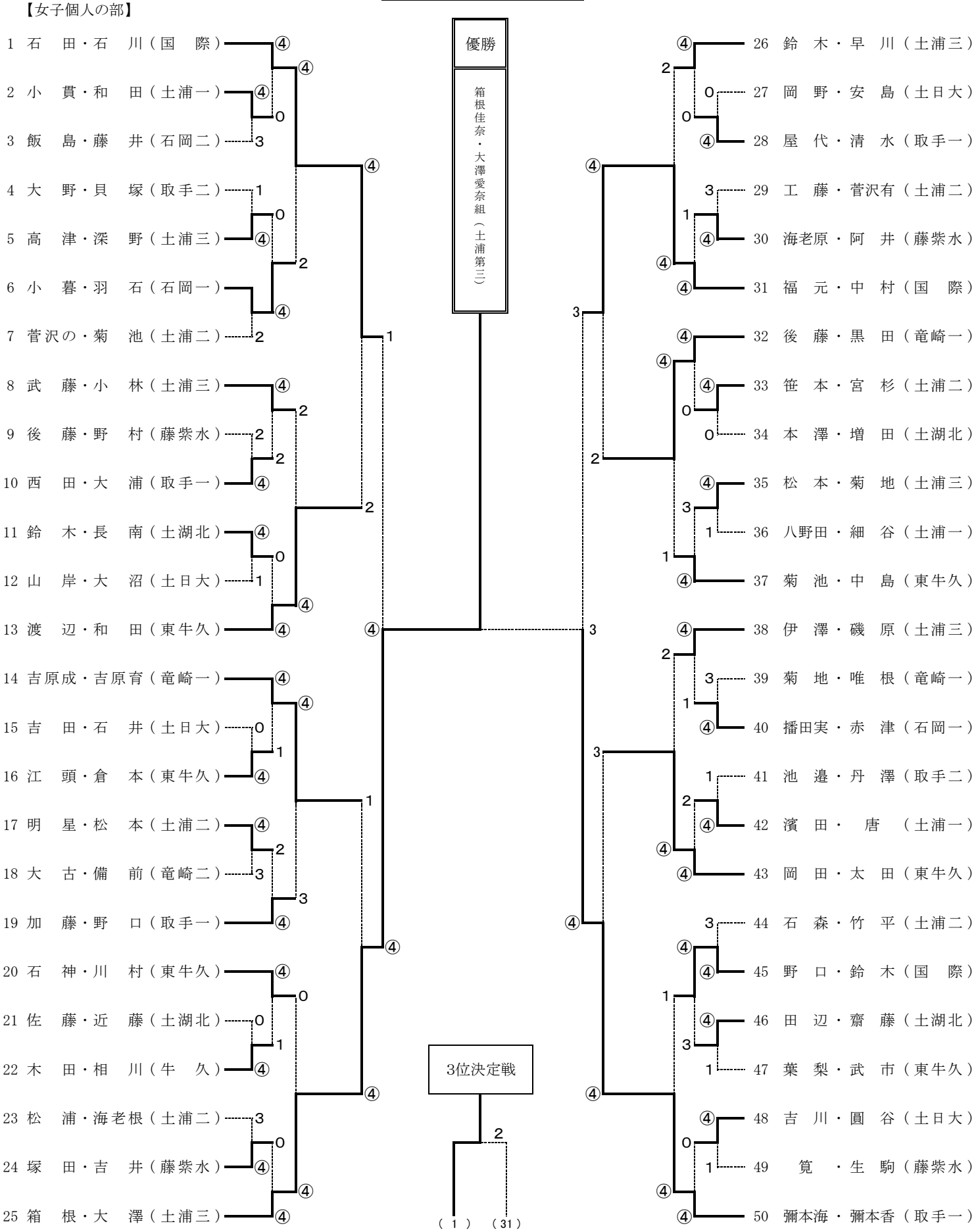
【女子個人の部】