平成23年度 県南地区高等学校ソフトテニス夏季選手権大会

平成23年8月24日
牛久運動公園テニスコート

【男子個人の部】

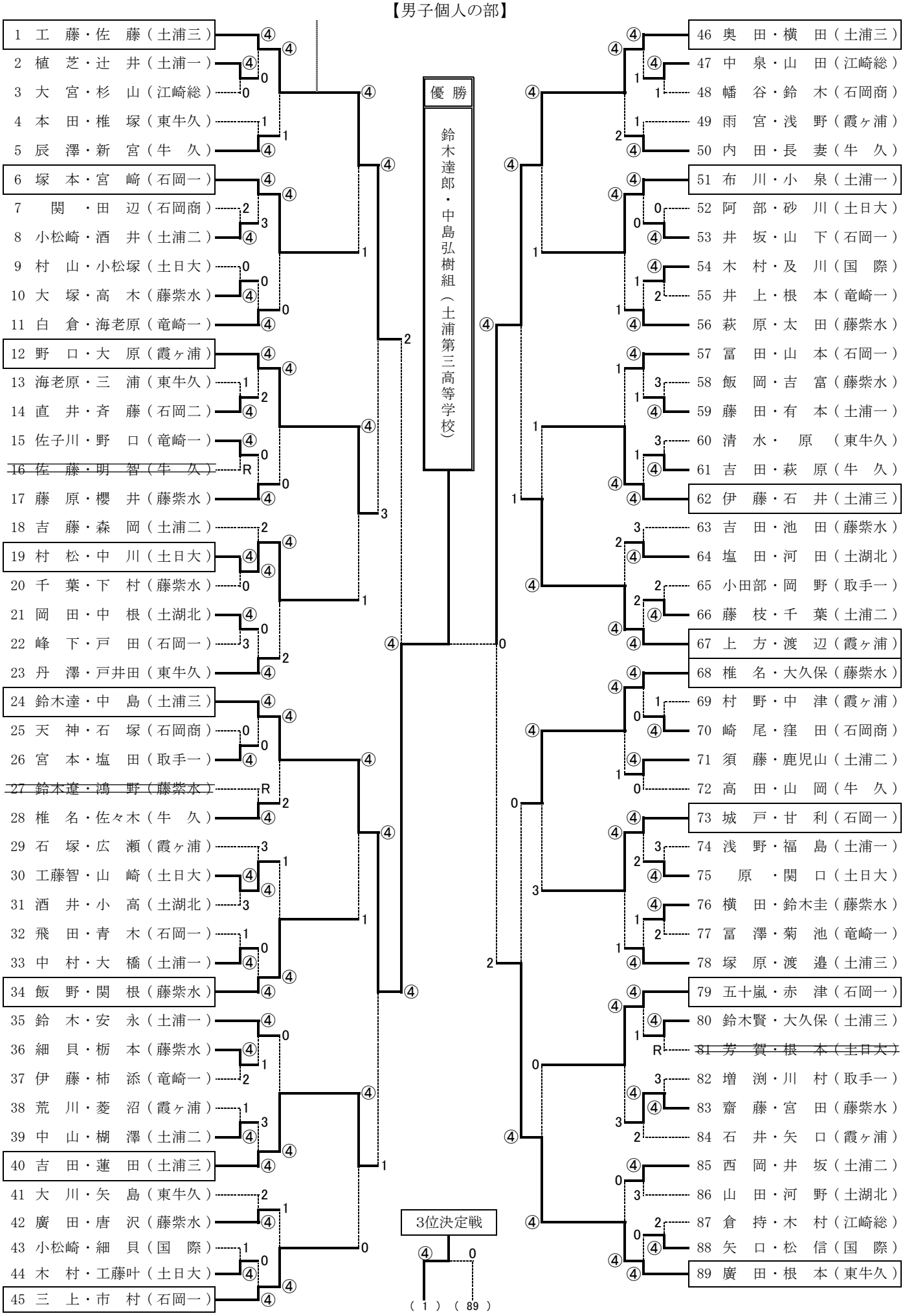

平成23年度 県南地区高等学校ソフトテニス夏季選手権大会

平成23年8月24日
牛久運動公園テニスコート
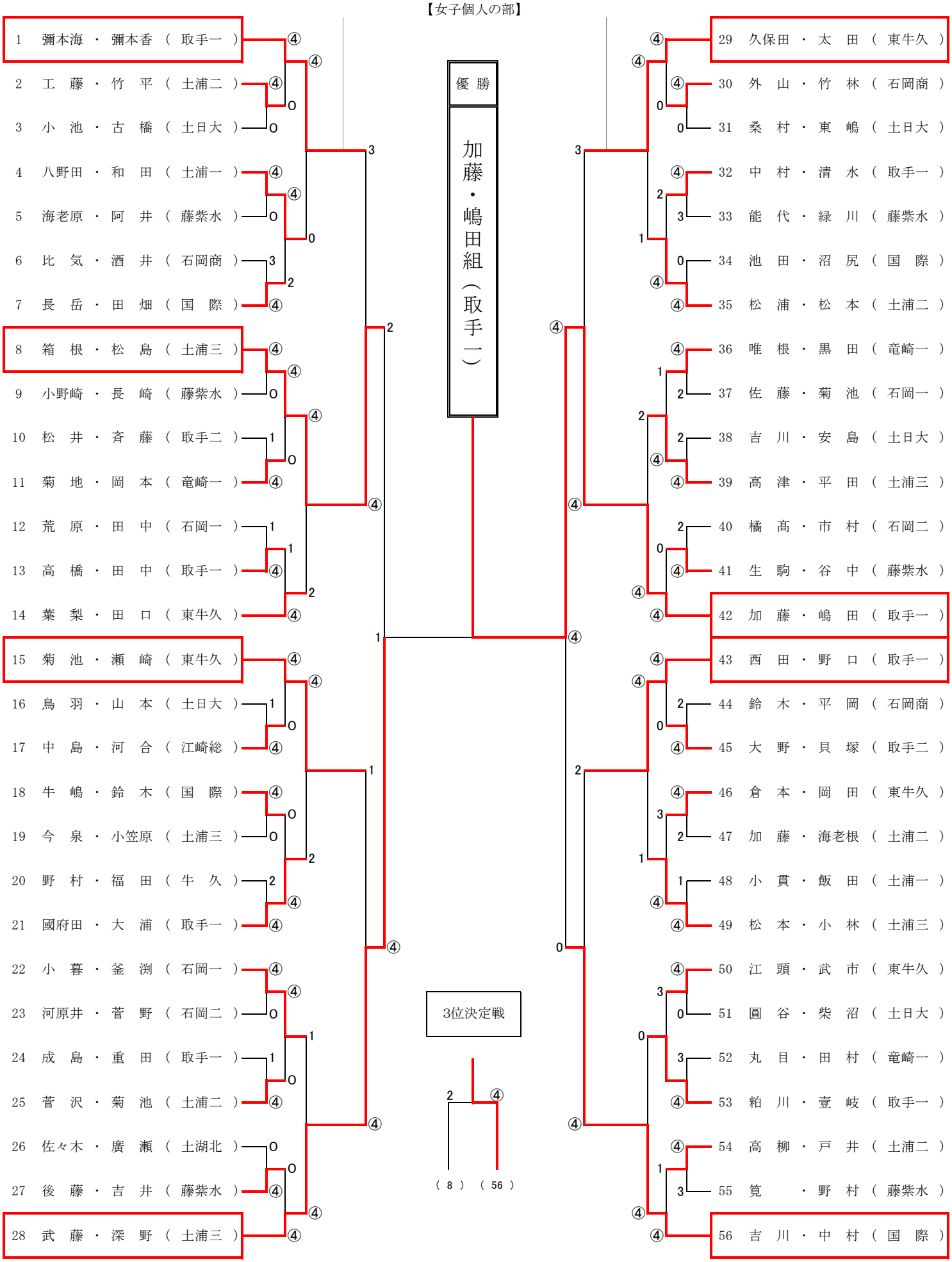
【女子個人の部】